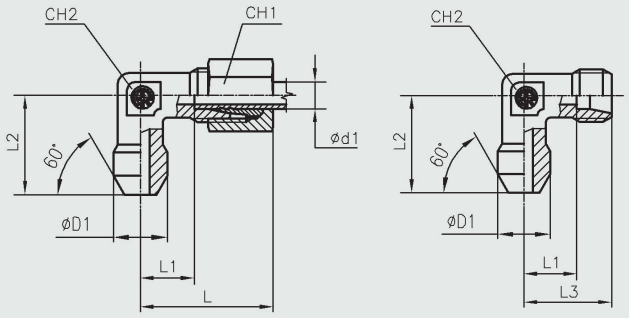

TN 94W

– **Raccordo saldabile di estremità a gomito**
– **Welding Elbows**

Serie Series	Ø Tubo Tube O.D d_1	PN	Ø D1	L	L1	L2	L3	CH1	CH 2	Simbolo di ordinazione - Part. No.		Peso - Weight kg.×100 P.	
										Completo Complete	Solo corpo Only body	Completo Complete	Solo corpo Only body
L	6	315	10	27	12	19	19	14	12	**TN 94 W - 6 L**	**TS 94 W - 6 L**	3,0	1,9
	8		12	29	14	23	21	17	12	**TN 94 W - 8 L**	**TS 94 W - 8 L**	3,9	2,2
	10		14	30	15	24	22	19	14	**TN 94 W - 10 L**	**TS 94 W - 10 L**	5,1	3,1
	12		16	32	17	25	24	22	17	**TN 94 W - 12 L**	**TS 94 W - 12 L**	6,7	3,9
	15		19	36	21	30	28	27	19	**TN 94 W - 15 L**	**TS 94 W - 15 L**	11,7	7,1
	18		22	40	23,5	33	31	32	24	**TN 94 W - 18 L**	**TS 94 W - 18 L**	17,5	10,5
	22	160	27	44	27,5	37	35	36	27	**TN 94 W - 22 L**	**TS 94 W - 22 L**	23,7	15,0
	28		32	47	30,5	42	38	41	36	**TN 94 W - 28 L**	**TS 94 W - 28 L**	35,0	25,1
	35		40	56	34,5	49	45	50	41	**TN 94 W - 35 L**	**TS 94 W - 35 L**	57,1	41,6
	42		46	63	40	57	51	60	50	**TN 94 W - 42 L**	**TS 94 W - 42 L**	90,7	65,3
S	6	630	11	31	16	23	23	17	12	**TN 94 W - 6 S**	**TS 94 W - 6 S**	4,7	2,8
	8		13	32	17	24	24	19	14	**TN 94 W - 8 S**	**TS 94 W - 8 S**	6,3	4,1
	10		15	34	17,5	25	25	22	17	**TN 94 W - 10 S**	**TS 94 W - 10 S**	8,5	5,2
	12		17	38	21,5	29	29	24	17	**TN 94 W - 12 S**	**TS 94 W - 12 S**	11,1	7,4
	14		19	40	22	30	30	27	19	**TN 94 W - 14 S**	**TS 94 W - 14 S**	14,4	8,9
	16	400	21	43	24,5	33	33	30	24	**TN 94 W - 16 S**	**TS 94 W - 16 S**	20,1	13,0
	20		26	48	26,5	37	37	36	27	**TN 94 W - 20 S**	**TS 94 W - 20 S**	30,0	19,1
	25		31	54	30	42	42	46	36	**TN 94 W - 25 S**	**TS 94 W - 25 S**	54,4	32,9
	30		36	62	35,5	49	49	50	41	**TN 94 W - 30 S**	**TS 94 W - 30 S**	74,4	50,7
	38	315	44	72	41	57	57	60	50	**TN 94 W - 38 S**	**TS 94 W - 38 S**	118,2	83,4

– Le dimensioni di ingombro si interdono a raccordo chiuso.
– Overall sizes are with closed fitting.

– Per ordinare i raccordi in ACCIAIO INOX (AISI 316) sostituire nel codice di odinazione la lettera "T" con la lettera "I"
– To order stainless steel fittings (AISI 316), replace the letter "T" with the letter "I"

– Materiale = 9SMn28 DIN 1651 (11SMn30 UNI EN 10277-3).
– Material = 9SMn28 DIN 1651 (11SMn30 UNI EN 10277-3).